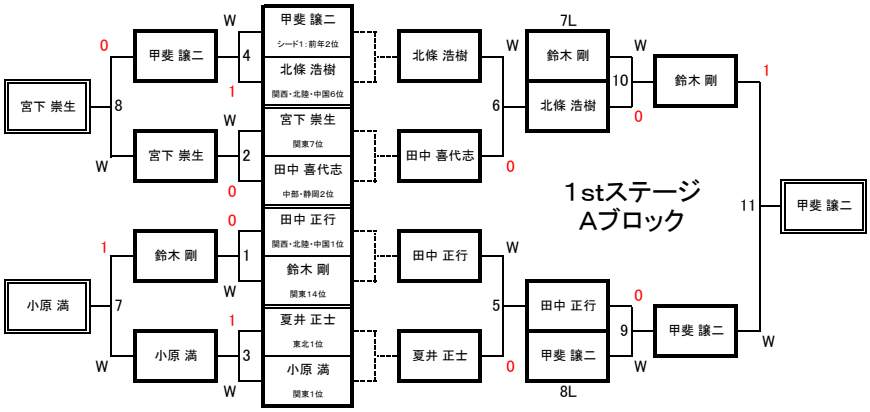
1stステージ
Aブロック
甲斐 譲二
シード1：前年2位
北條 浩樹
関西・北陸・中国6位
宮下 崇生
関東7位
田中 喜代志
中部・静岡2位
田中 正行
関西・北陸・中国1位
鈴木 剛
関東14位
夏井 正士
東北1位
小原 満
関東1位
宮下 崇生
小原 満
鈴木 剛
甲斐 譲二
北條 浩樹
田中 喜代志
田中 正行
夏井 正士
鈴木 剛
北條 浩樹
田中 正行
甲斐 譲二
鈴木 剛
甲斐 譲二

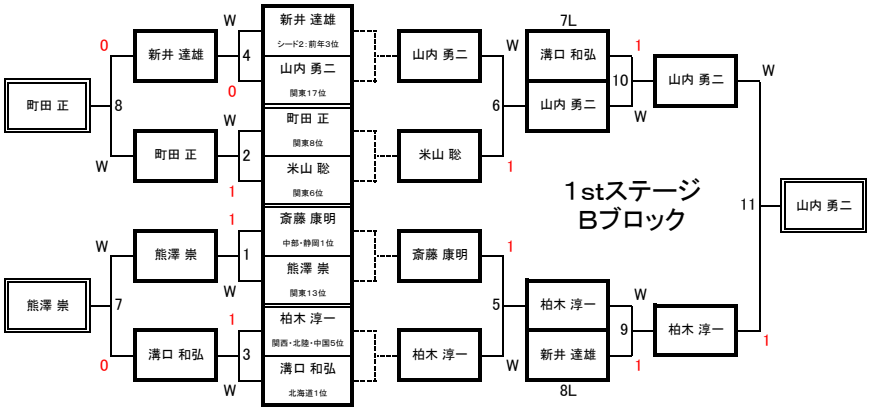
1stステージ
Bブロック
新井 達雄
シード2：前年3位
山内 勇二
関東17位
町田 正
関東8位
米山 聡
関東6位
斎藤 康明
中部・静岡1位
熊澤 崇
関東13位
柏木 淳一
関西・北陸・中国5位
溝口 和弘
北海道1位
町田 正
熊澤 崇
新井 達雄
山内 勇二
米山 聡
斎藤 康明
柏木 淳一
溝口 和弘
山内 勇二
柏木 淳一
山内 勇二

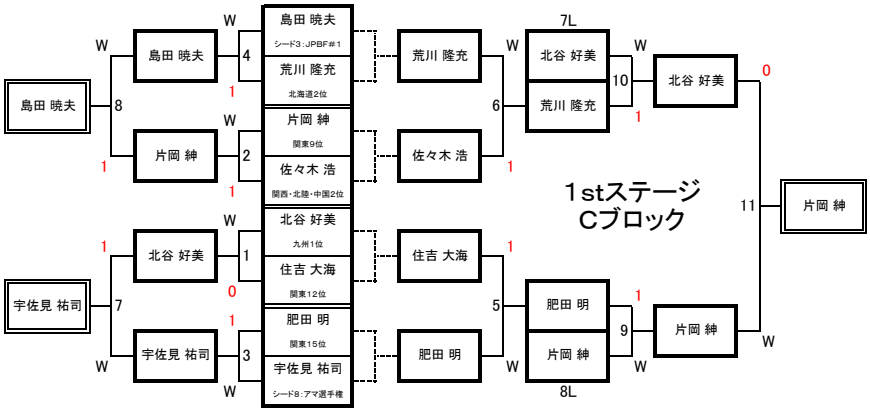
1stステージ
Cブロック
島田 暁夫
シード3：JPBF#1
荒川 隆充
北海道2位
片岡 紳
関東9位
佐々木 浩
関西・北陸・中国2位
北谷 好美
九州1位
住吉 大海
関東12位
肥田 明
関東15位
宇佐見 祐司
シード8：アマ選手権
島田 暁夫
宇佐見 祐司
北谷 好美
荒川 隆充
佐々木 浩
住吉 大海
肥田 明
北谷 好美
荒川 隆充
肥田 明
片岡 紳
北谷 好美
片岡 紳

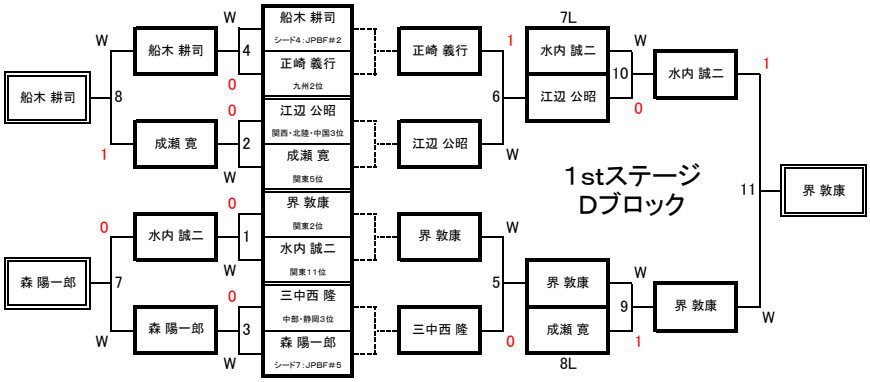
1stステージ
Dブロック
船木 耕司
シード4：JPBF#2
正崎 義行
九州2位
江辺 公昭
関西・北陸・中国3位
成瀬 寛
関東5位
界 敦康
関東2位
水内 誠二
関東11位
三中西 隆
中部・静岡3位
森 陽一郎
シード7：JPBF#5
船木 耕司
森 陽一郎
船木 耕司
正崎 義行
江辺 公昭
界 敦康
三中西 隆
水内 誠二
江辺 公昭
界 敦康
成瀬 寛
水内 誠二
界 敦康

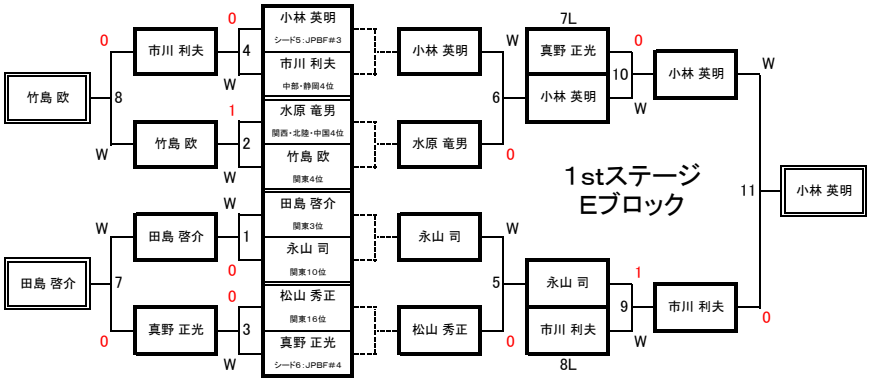
1stステージ
Eブロック
小林 英明
シード5：JPBF#3
市川 利夫
中部・静岡4位
水原 竜男
関西・北陸・中国4位
竹島 欧
関東4位
田島 啓介
関東3位
永山 司
関東10位
松山 秀正
関東16位
真野 正光
シード6：JPBF#4
竹島 欧
田島 啓介
市川 利夫
小林 英明
水原 竜男
永山 司
松山 秀正
真野 正光
市川 利夫
小林 英明
小林 英明